180

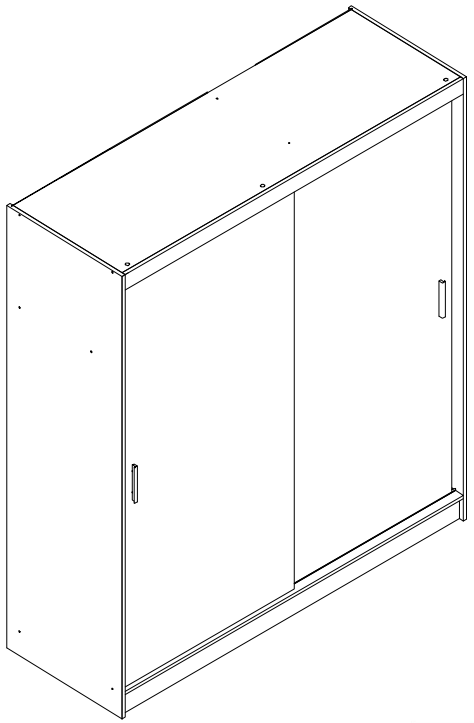

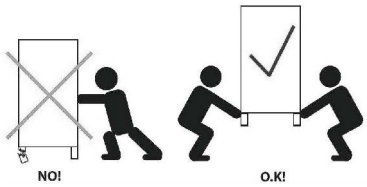

24.06.2015

(D) Montageanleitung
(FR) Notice de montage
(NL) Handleiding voor de montage
(CZ) Montážní návod
(HU) Szerelési útmutató
(TR) Montaj talimati
(GB) Assembly Instructions
(IT) Istruzioni di montaggio
(PL) Instrukcja montażu
(SK) Návod na montáž
(RO) Instructiuni de montaj
(RU) Инструкции по монтажу

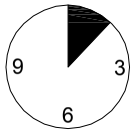

2-2,5

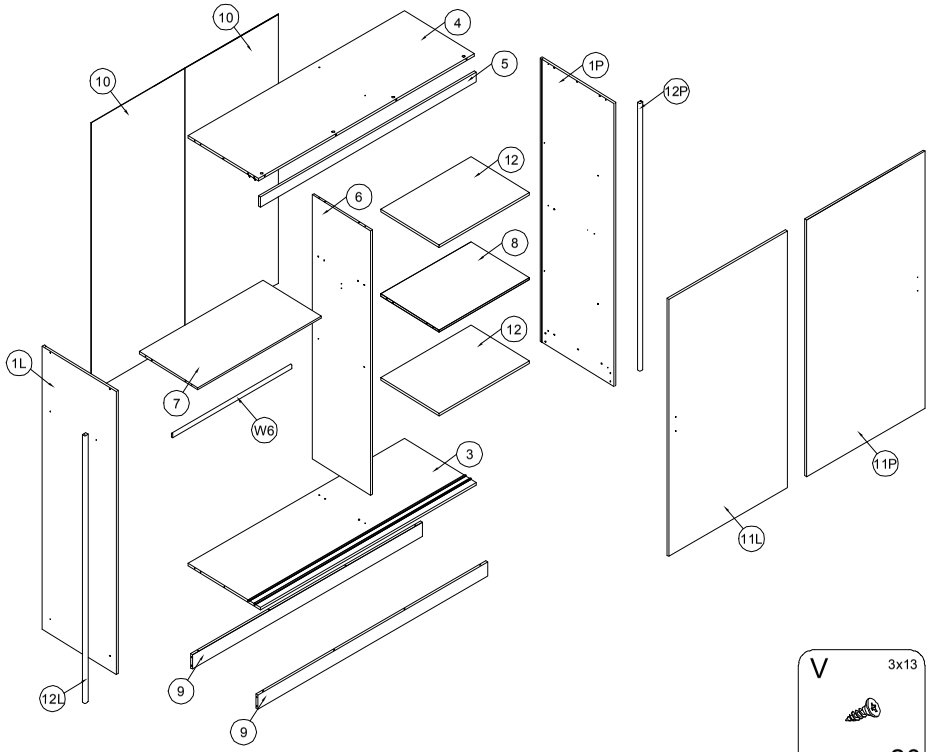

							V 3x13 x20
ŚP x12	H 6,3x13 x16	W x2	YA 4x35 x4	L5 x1	D x4	DB L-1850mm x2	LM x10
W6 L-869mm x1	ZB x8	X x8	ZC x13	DA x4	N 3x20 x53	YD 7x50 x20	WB x1
A 8x32 x40	T x2	ND 3,5x16 x16	B x4	GLUE x2	C x4	Z x4	ZG x20

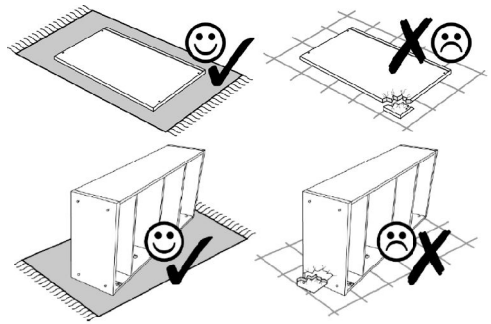

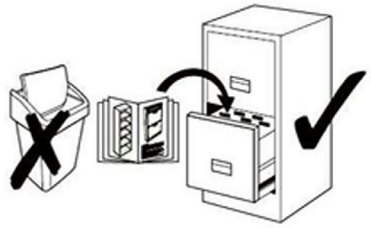

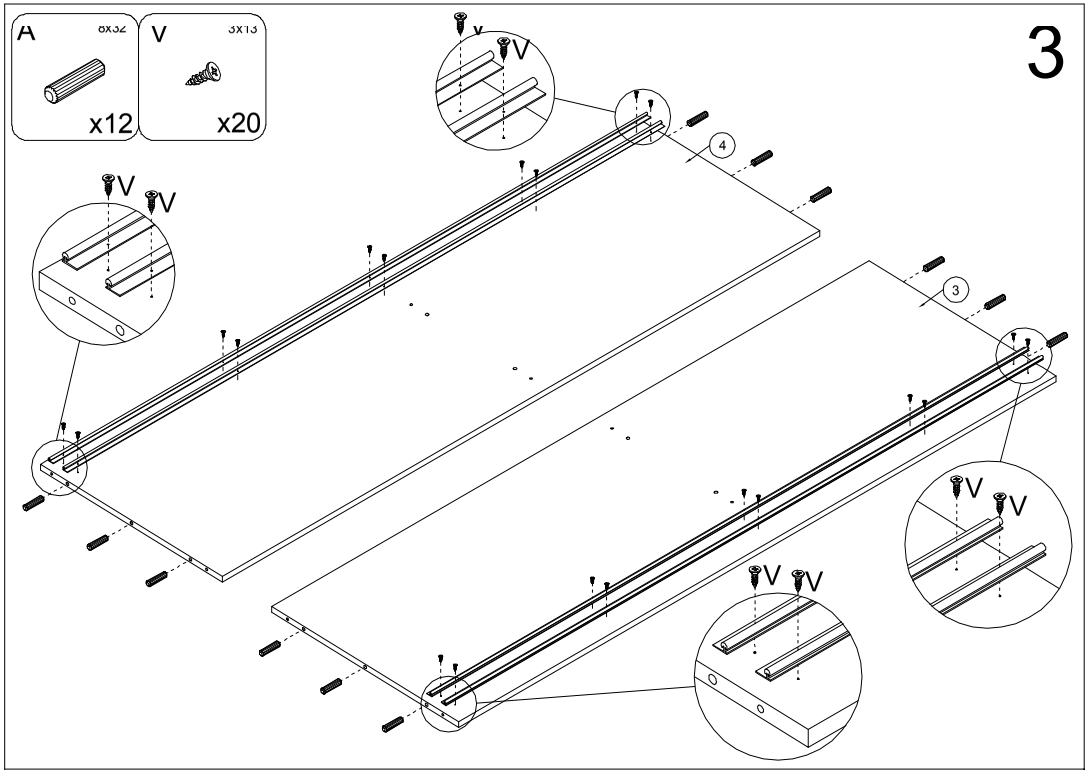
3
A
x12
V
x20
4
3

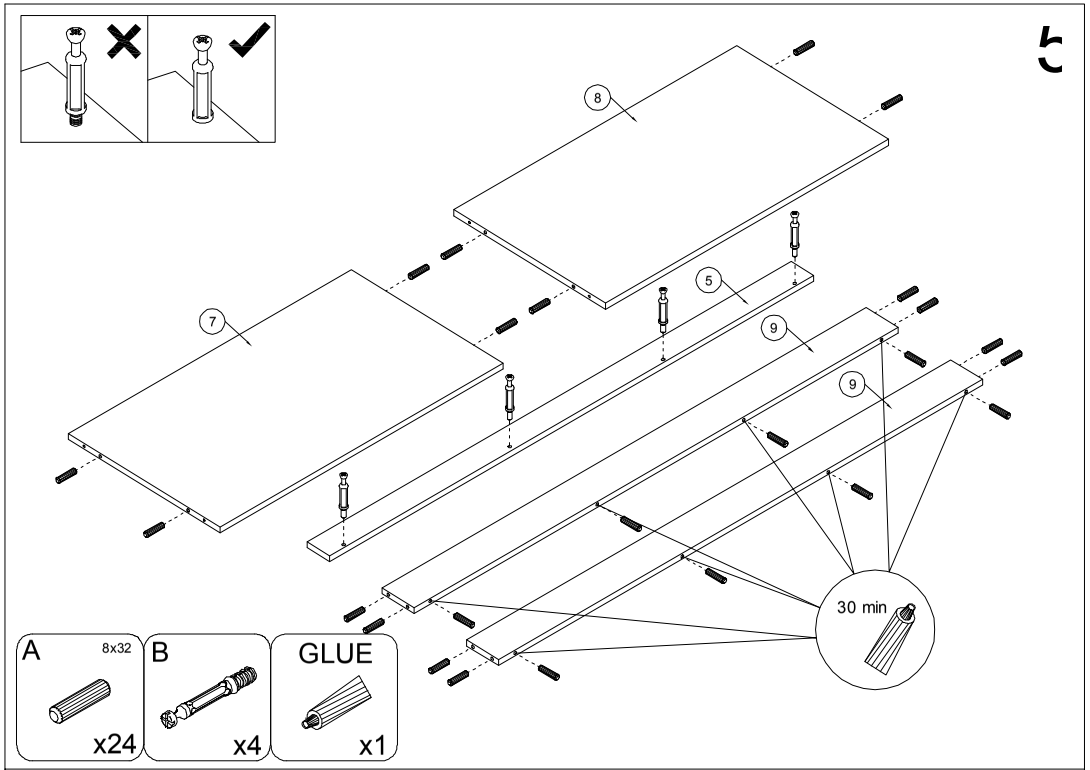
5
8
7
5
9
9
30 min
A
8x32
x24
B
x4
GLUE
x1

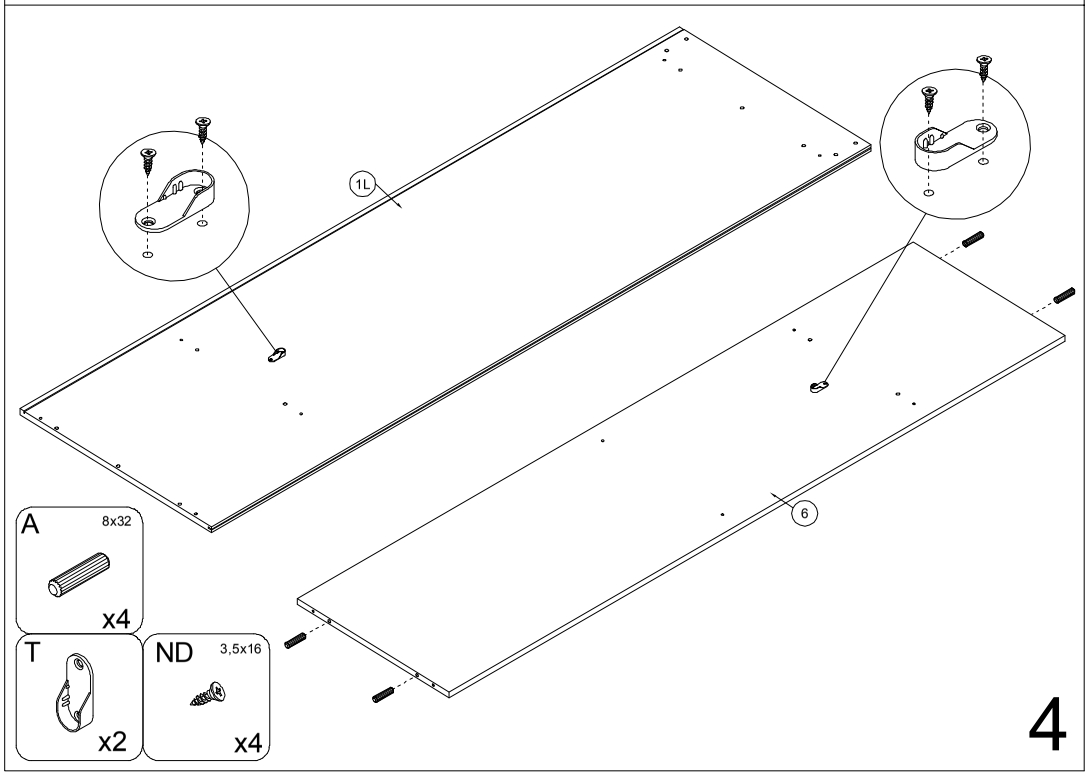
4
1L
6
A
8x32
x4
T
x2
ND
3,5x16
x4

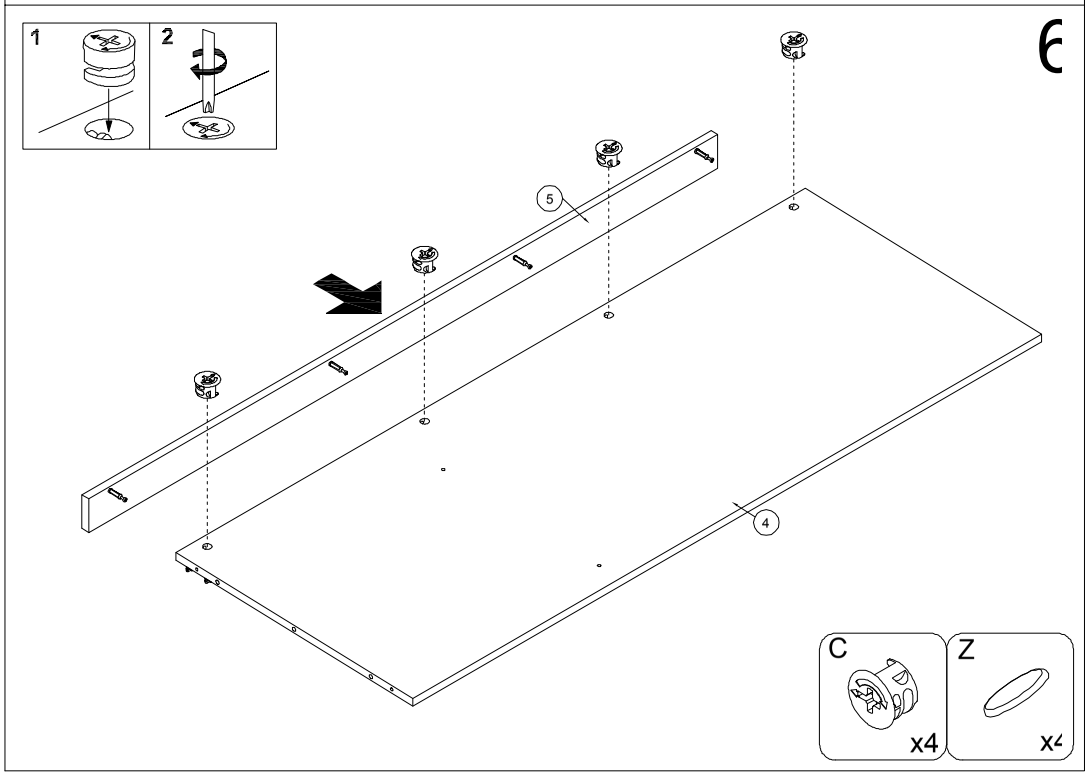
6
1
2
5
4
C
x4
Z
x4

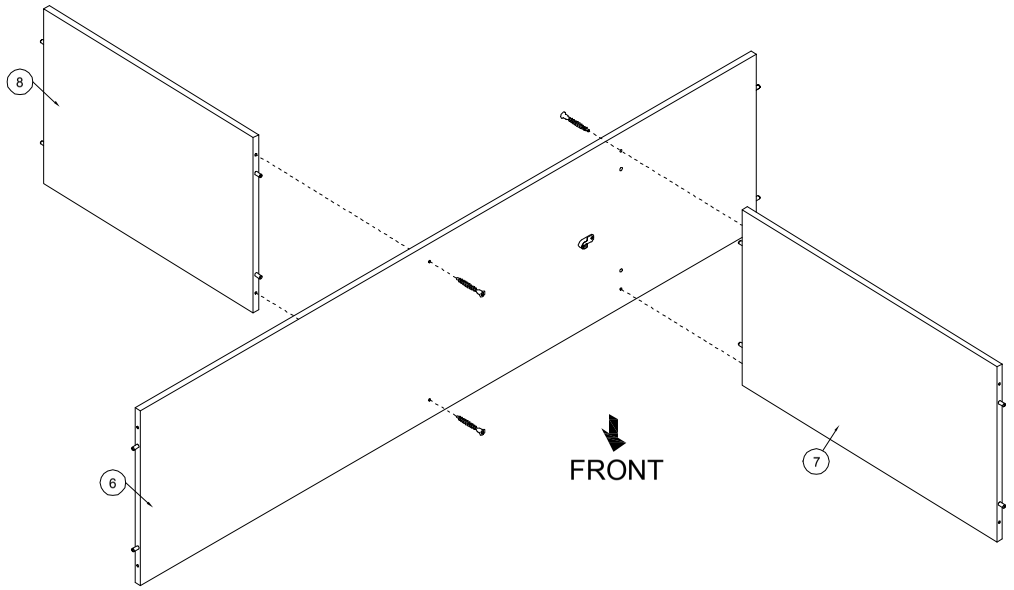

YD 7x50 x4 | WB x1 | ZG x4

7

YD 7x50 x4 | WB x1 | ZG x4

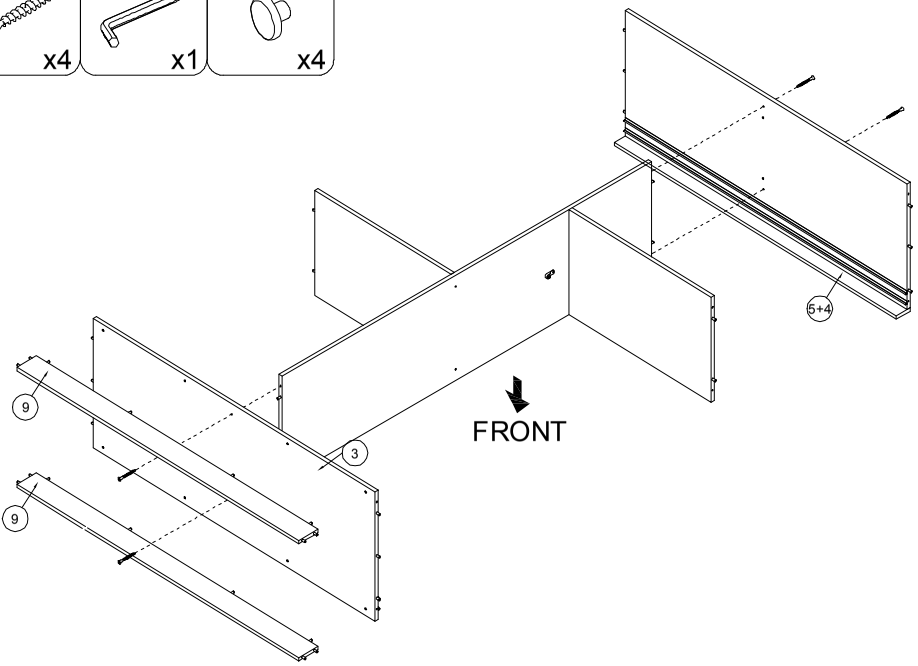

8

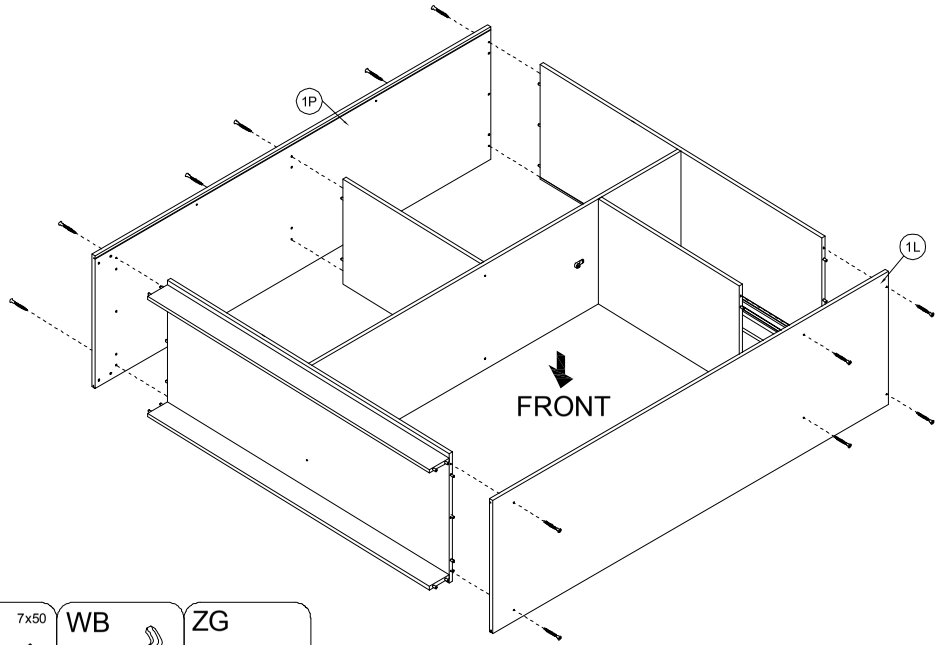

YD 7x50 x12 | WB x1 | ZG x12

9

ŚP x12 | X x8 | ZC x23 | N 3x20 x53

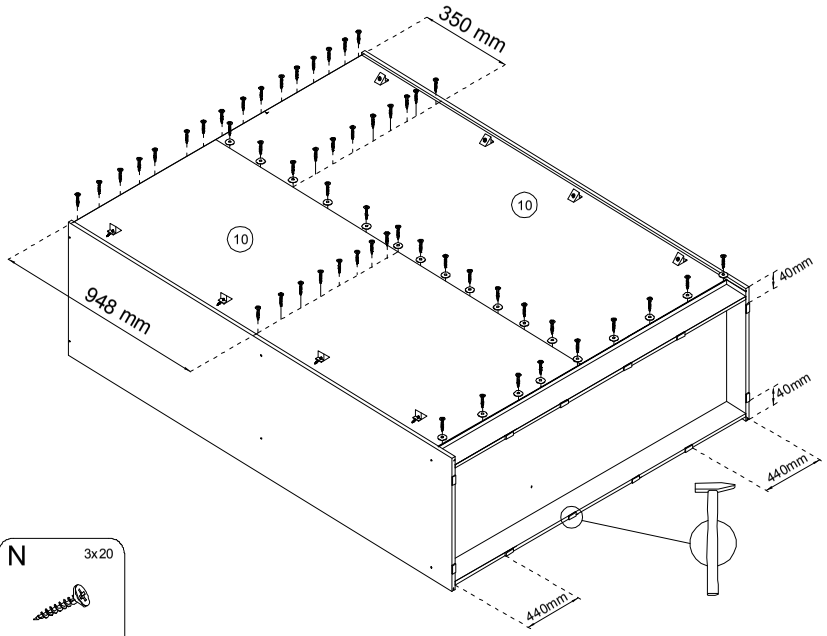

10

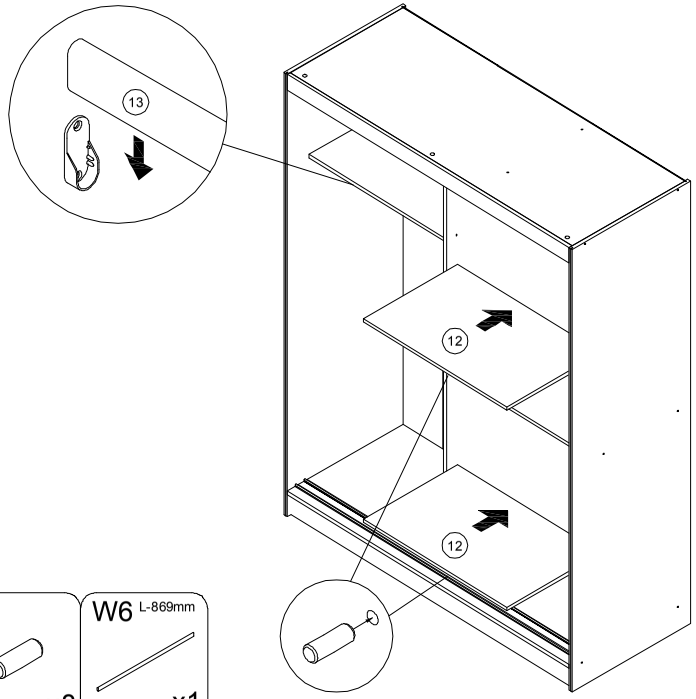

ZB x8

W6 L-869mm x1

11

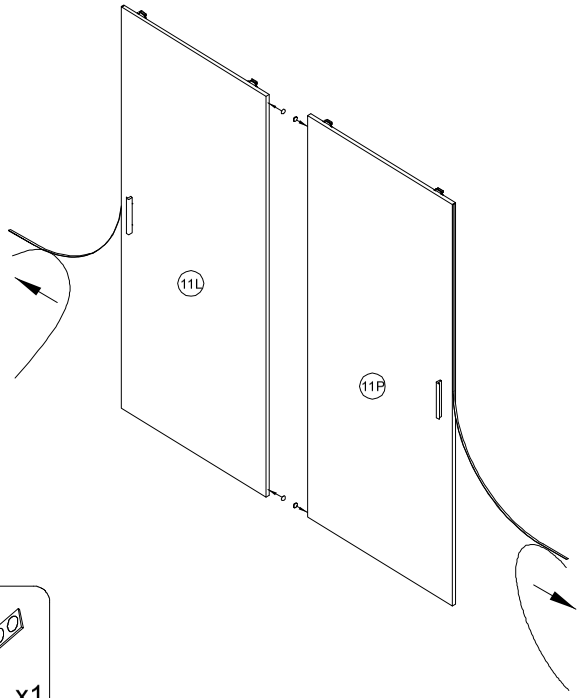

DB L-1850mm x2

L5 x1

13

W x2

YA 4x35 x4

DA x4

D x4

H 6,3x13 x16

ND 3,5x16 x12

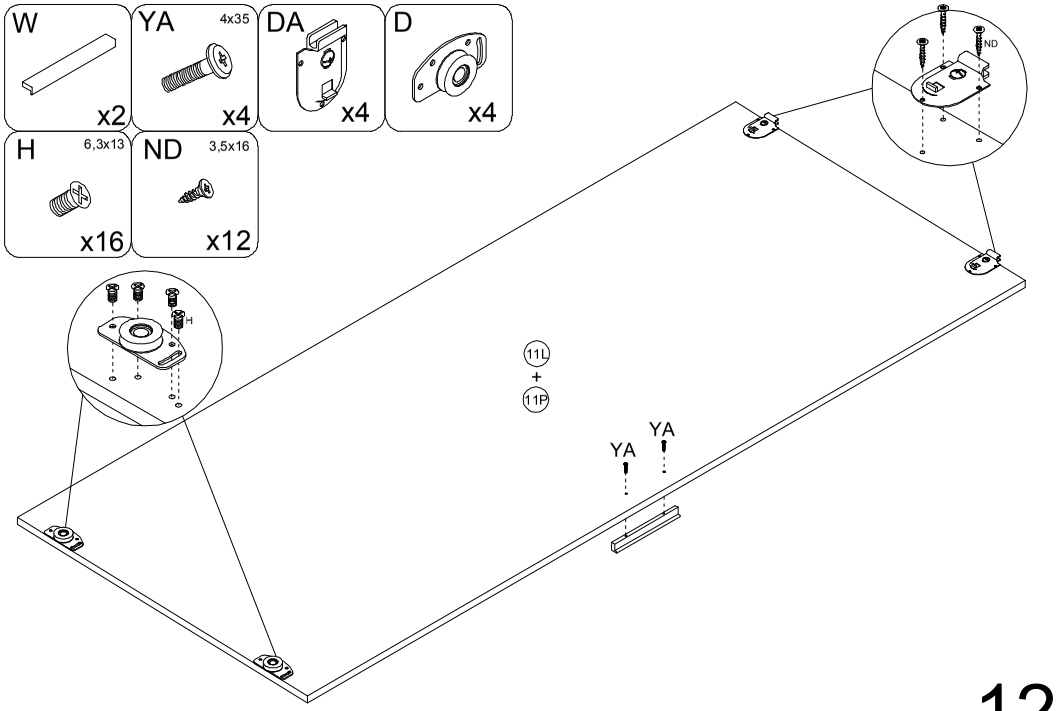

12

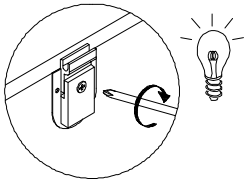

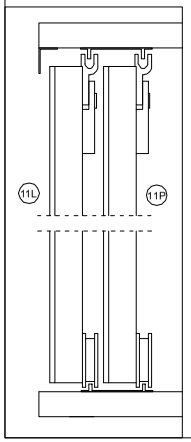

LM x10

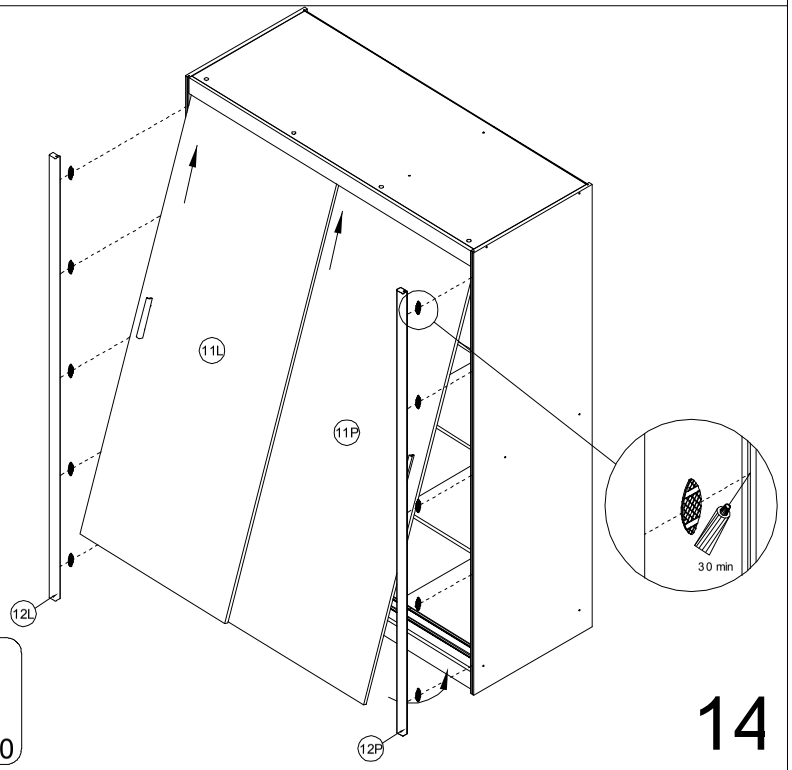

14

WIKI
200

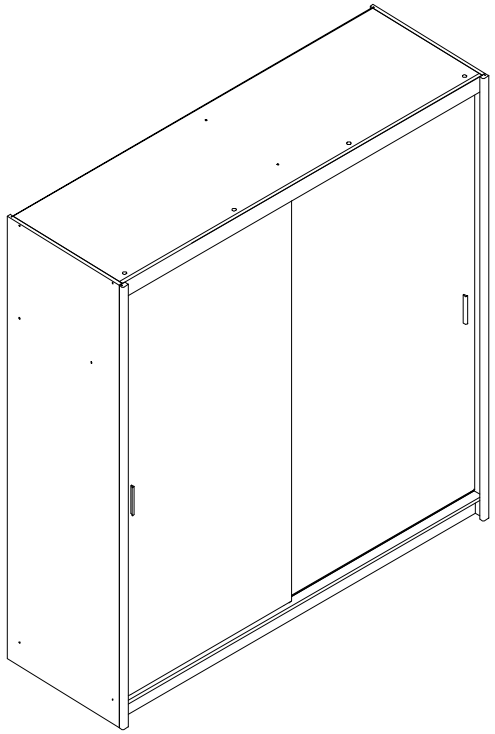

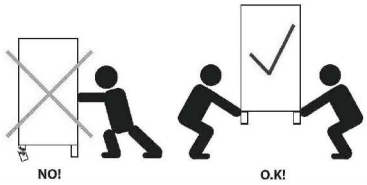

13.12.2016

(D) Montageanleitung
(FR) Notice de montage
(NL) Handleiding voor de montage
(CZ) Montážní návod
(HU) Szerelési útmutató
(TR) Montaj talimati
(GB) Assembly Instructions
(IT) Istruzioni di montaggio
(PL) Instrukcja montażu
(SK) Návod na montáž
(RO) Instructiuni de montaj
(RU) Инструкции по монтажу

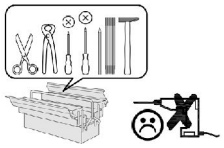

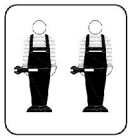

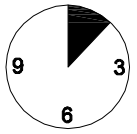

2-2,5

1

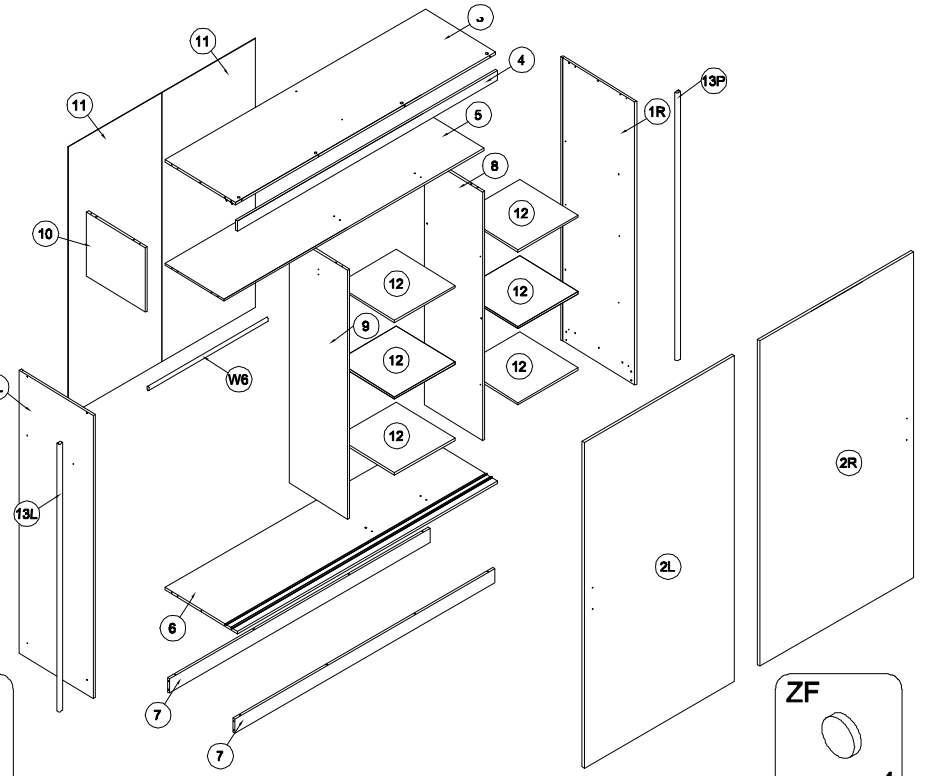

GLUE x1							ZF x4
W2 x2	YA 4x35 x4	LM x12	V 3x13 x20	H 6,3x13 x16	DA x4	D x4	DB L-1990mm x2
W6 L-1076mm x1	ZB x24	ŚP x12	ZC x3	ND 3,5x16 x12	N 3x20 x70	YD 7x50 x24	WB x1
A 8x32 x44	T x2	X x10	B x4	S L-1645mm x1	C x4	Z x4	ZG x24

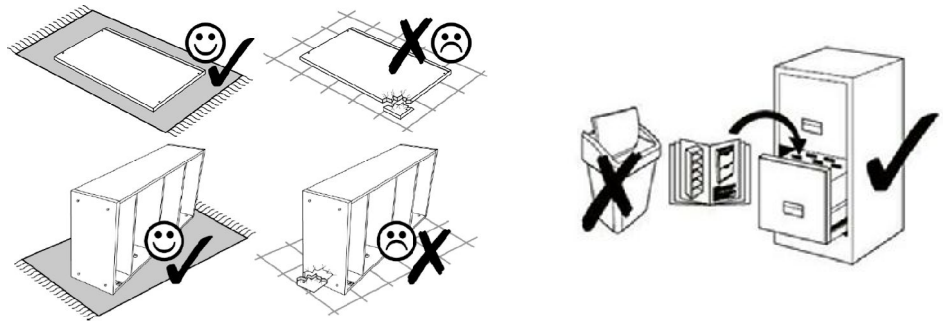

2

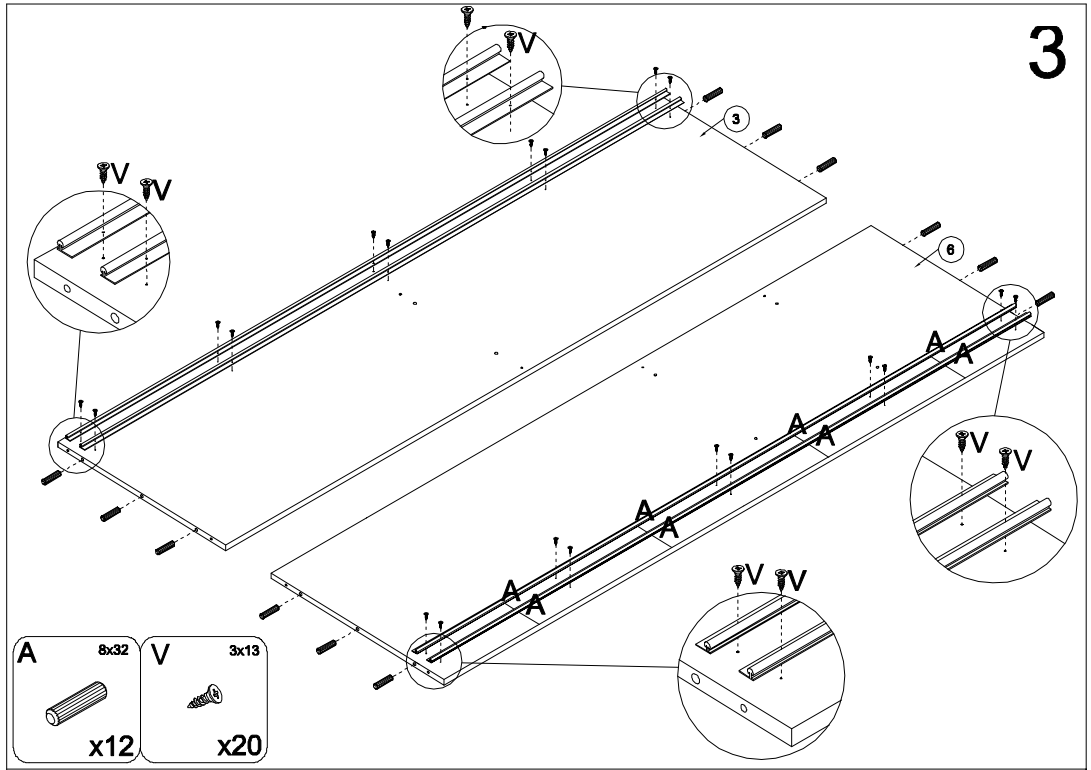
3
V
V
V
3
6
A
A
A
A
A
A
V
V
V
V
A 8x32
x12
V 3x13
x20

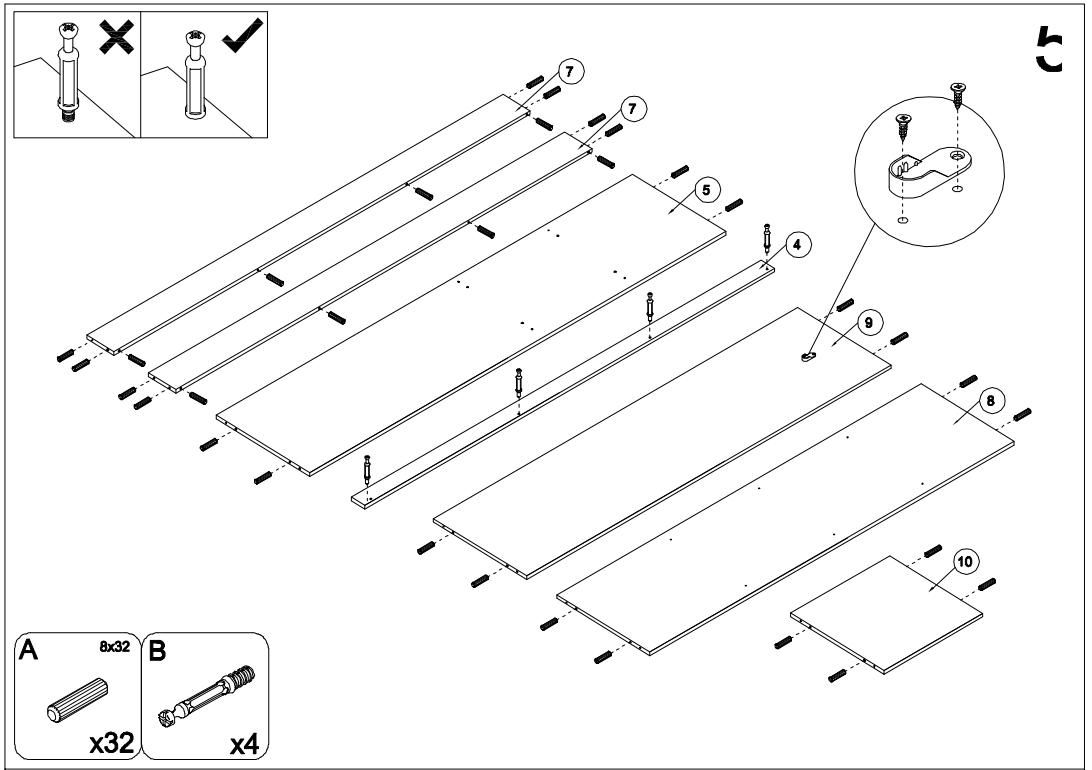
5
7
7
5
4
9
8
10
A 8x32
x32
B
x4

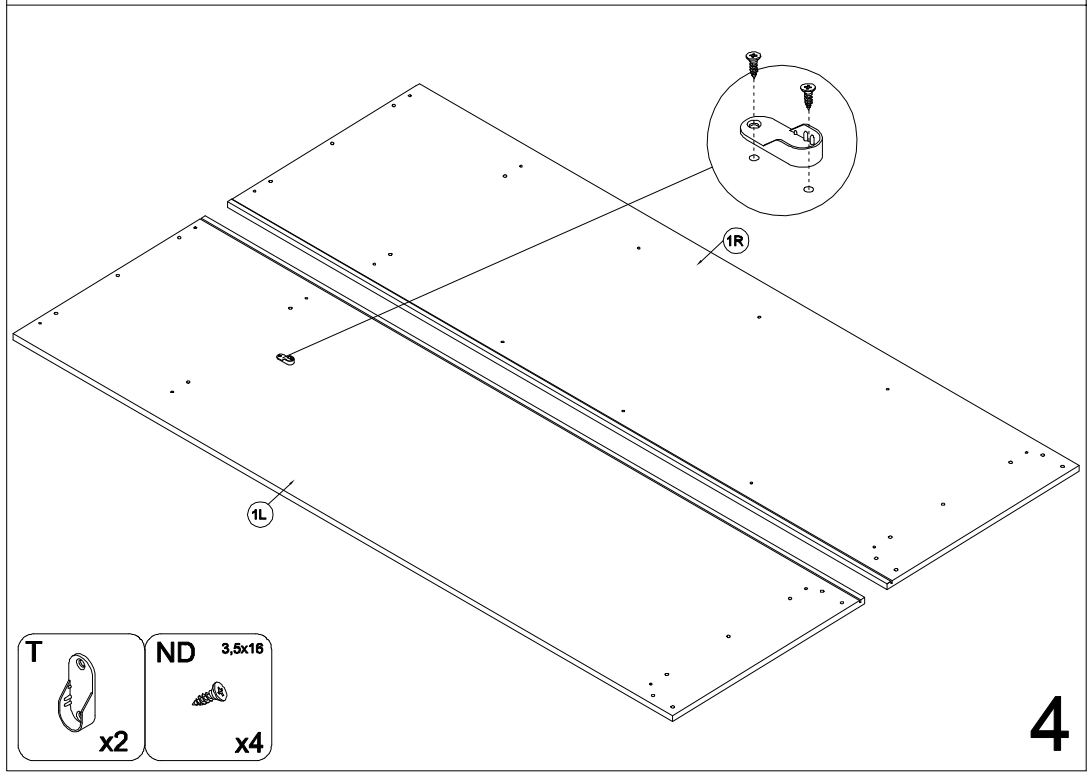
1R
1L
T
x2
ND 3,5x16
x4
4

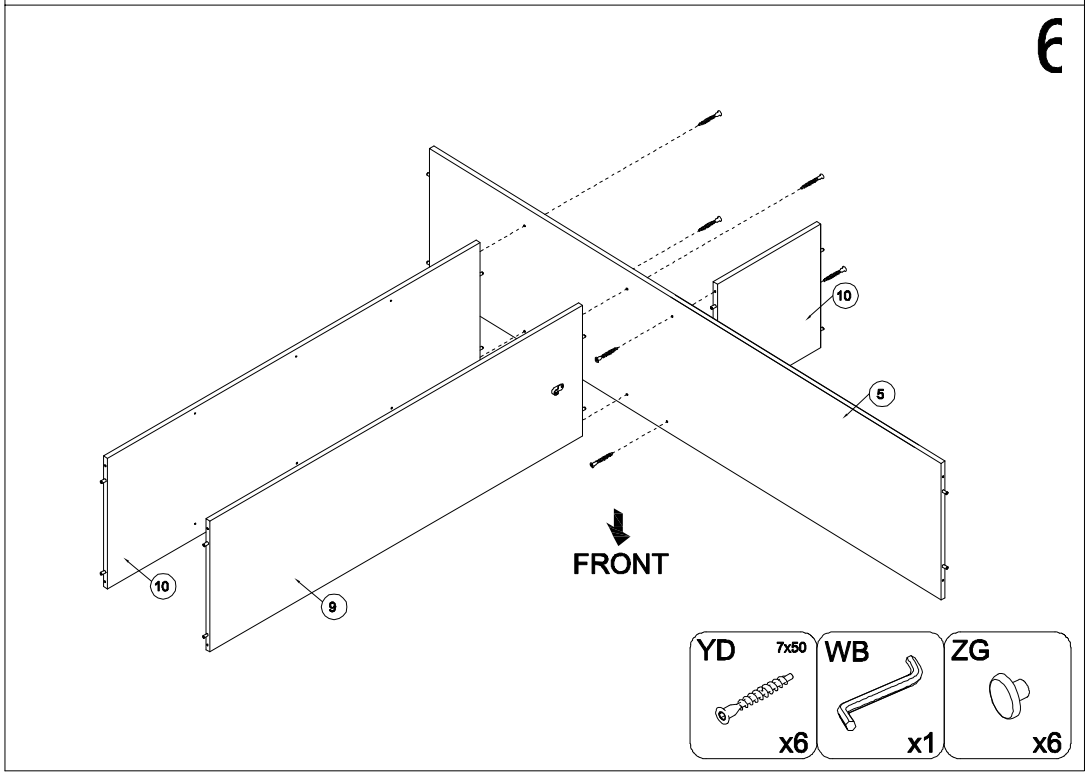
6
10
5
FRONT
10
9
YD 7x50
x6
WB
x1
ZG
x6

YD 7x50 x6

WB x1

ZG x6

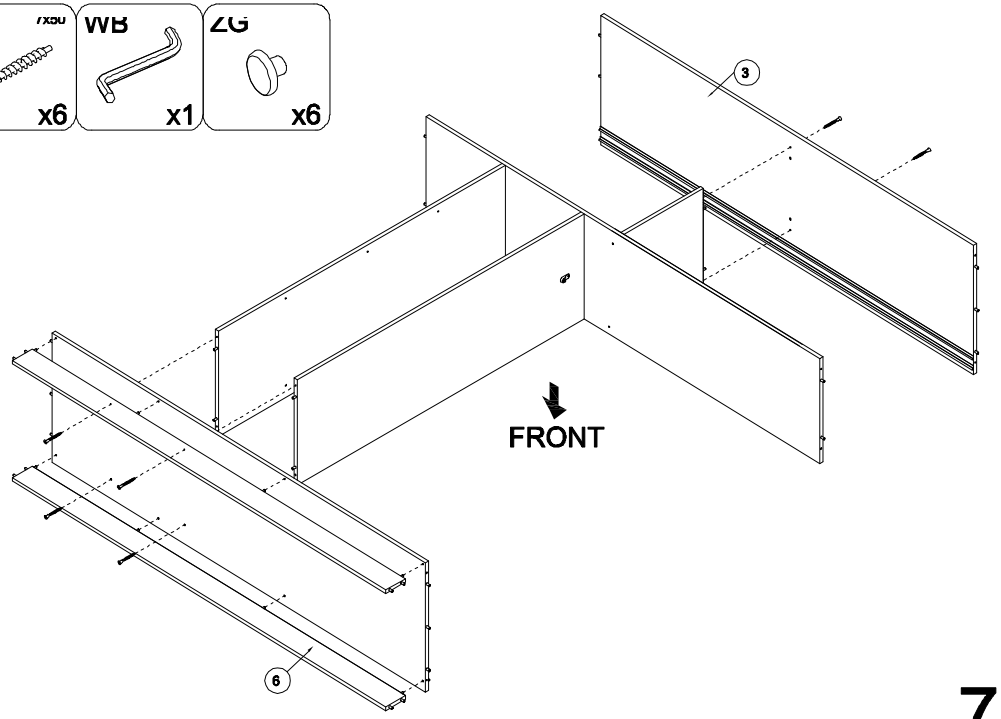

7

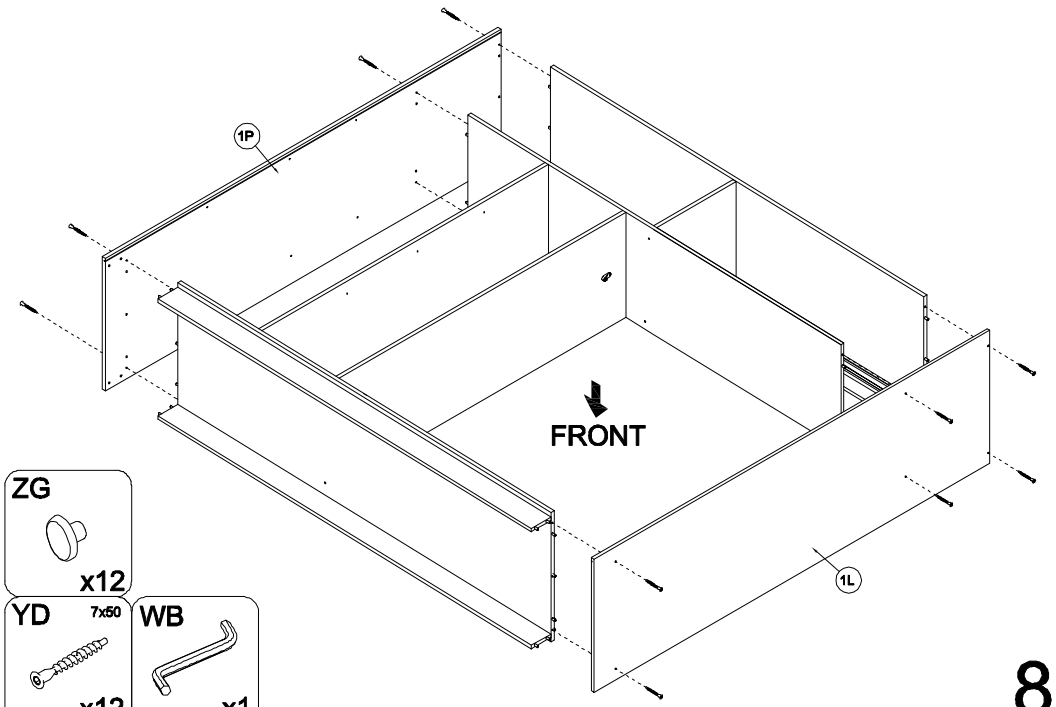

ZG x12

YD 7x50 x12

WB x1

8

SP x12

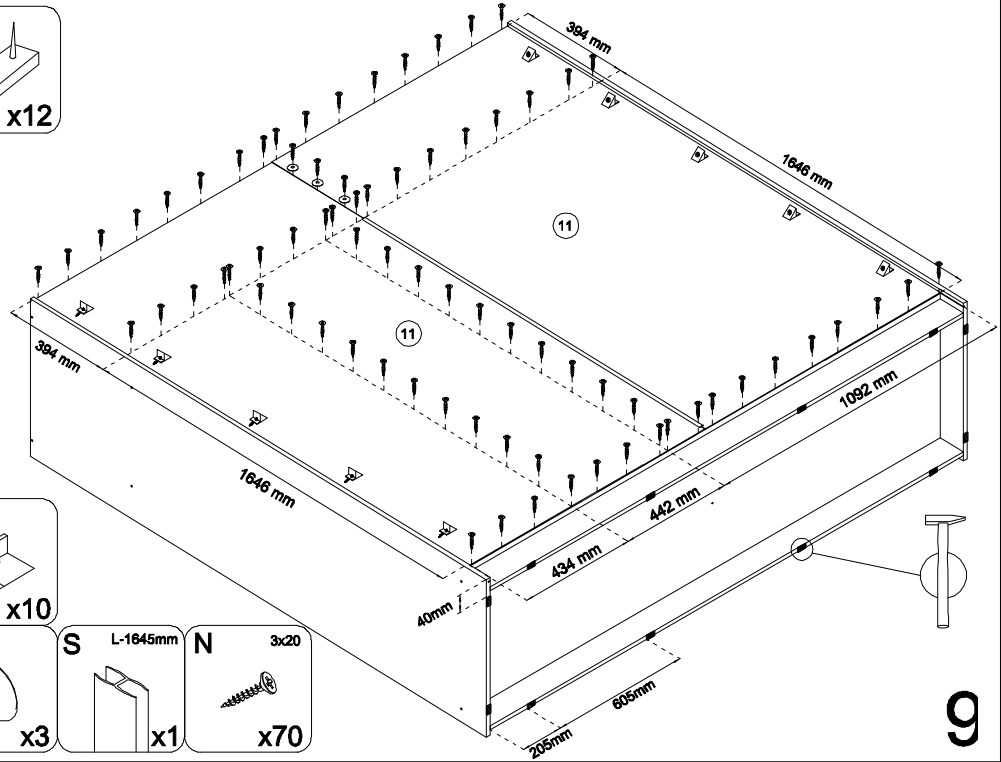

X x10

ZC x3

S L-1645mm x1

N 3x20 x70

9

1

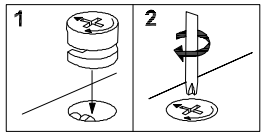

2

C x4

Z x4

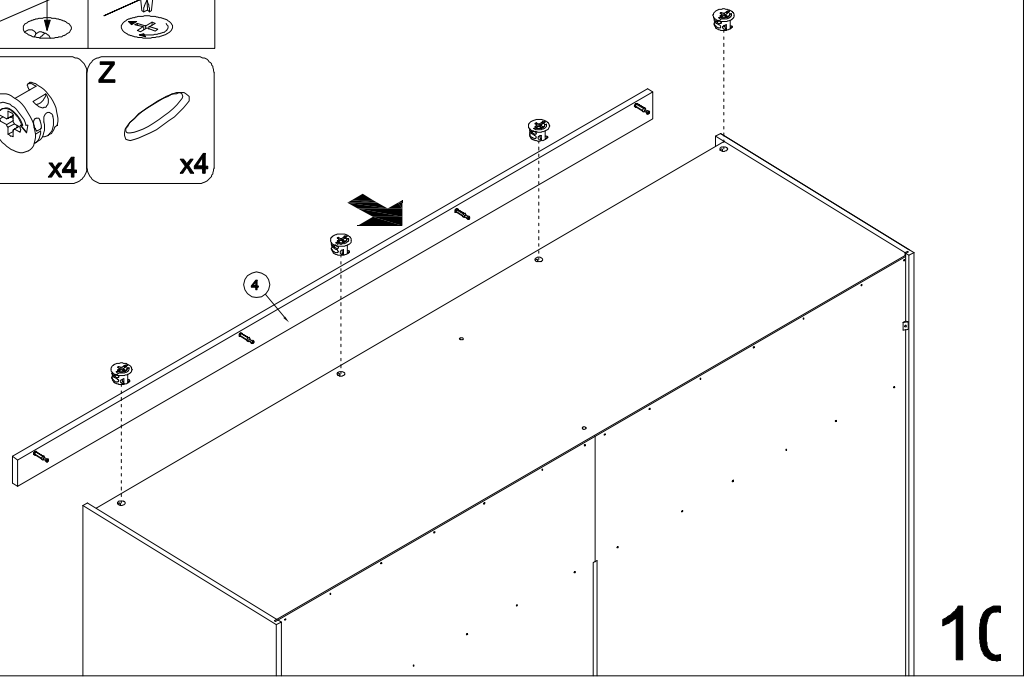

10

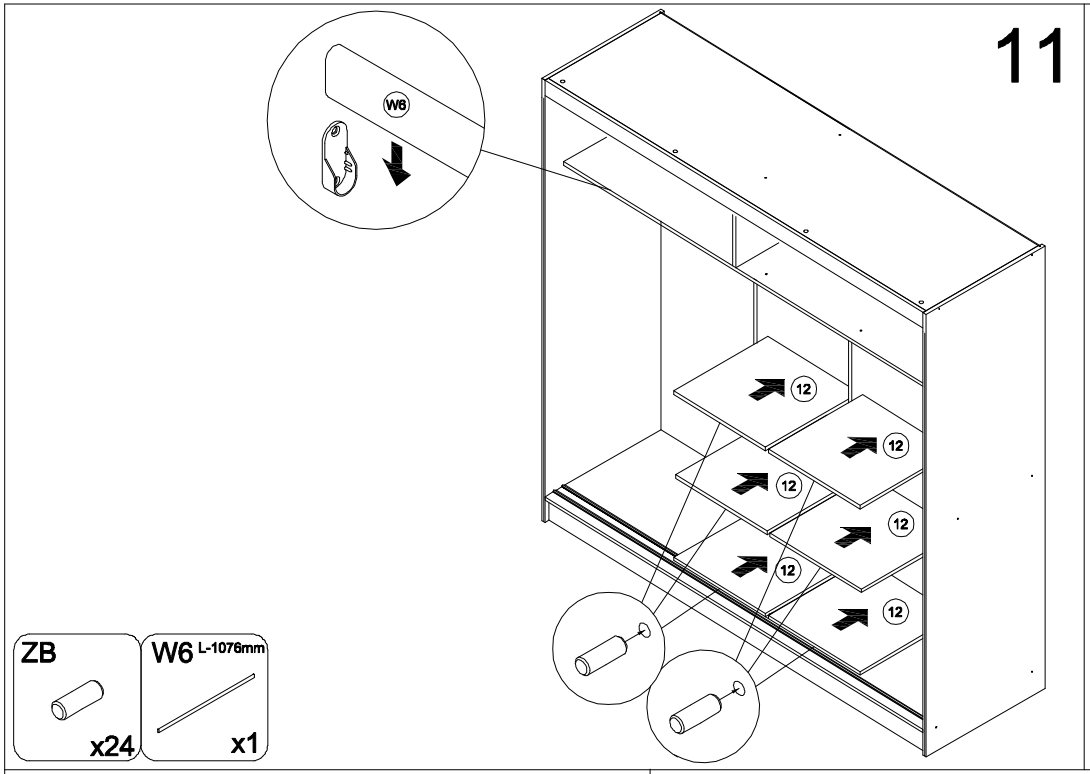
11
W6
12
ZB
x24
W6 L-1076mm
x1

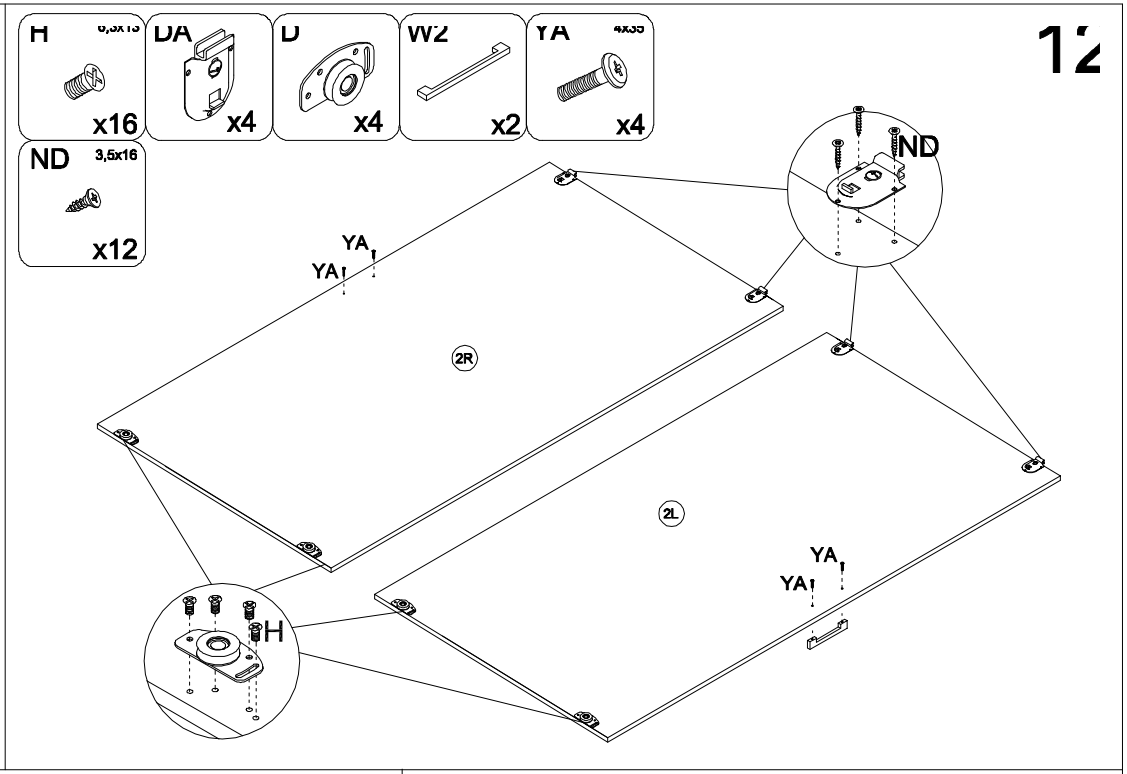
12
H
x16
DA
x4
D
x4
W2
x2
YA
x4
ND 3,5x16
x12
ND
YA
YA
2R
2L
YA
YA
H

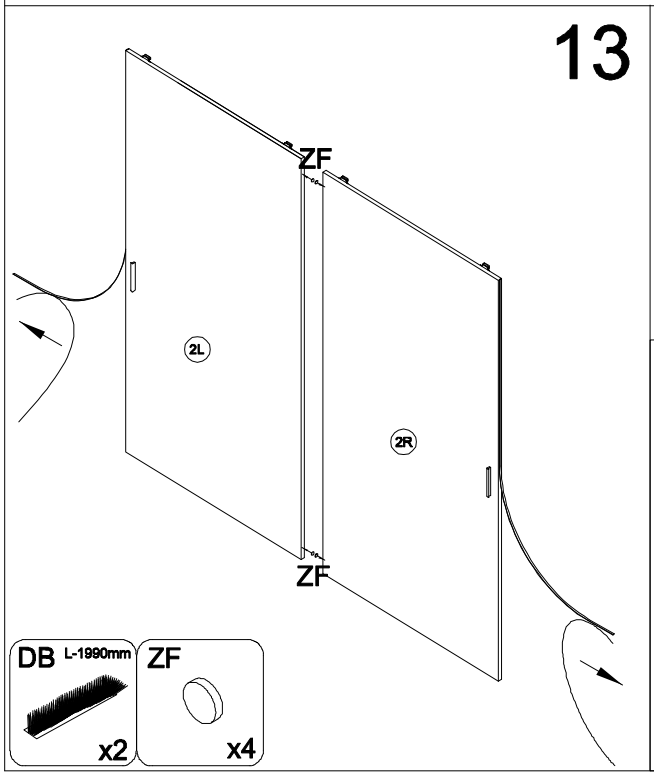
13
ZF
2L
2R
ZF
DB L-1990mm
x2
ZF
x4

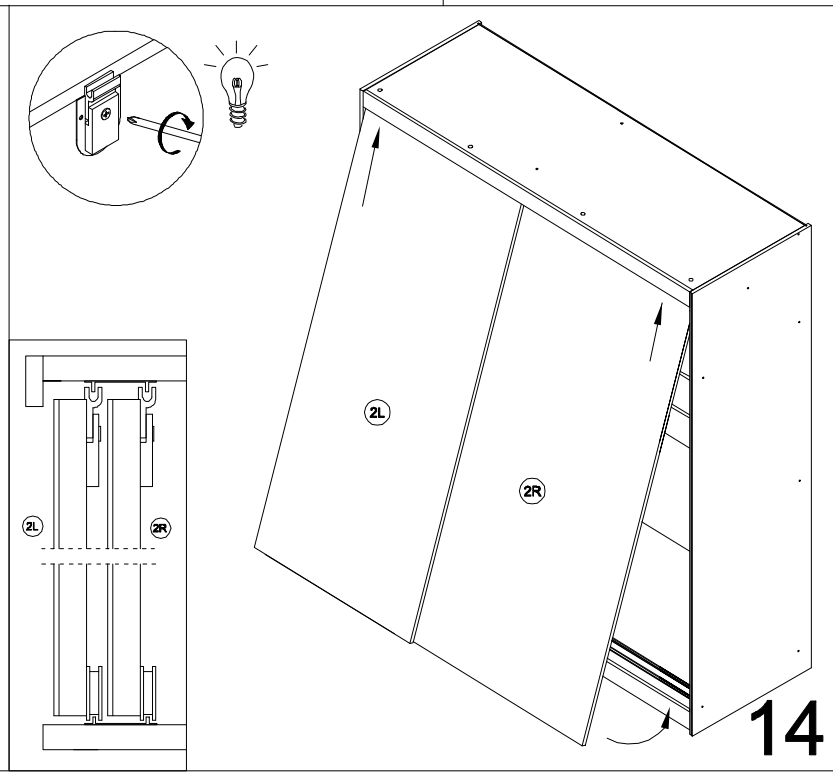
2L
2R
2L
2R
14

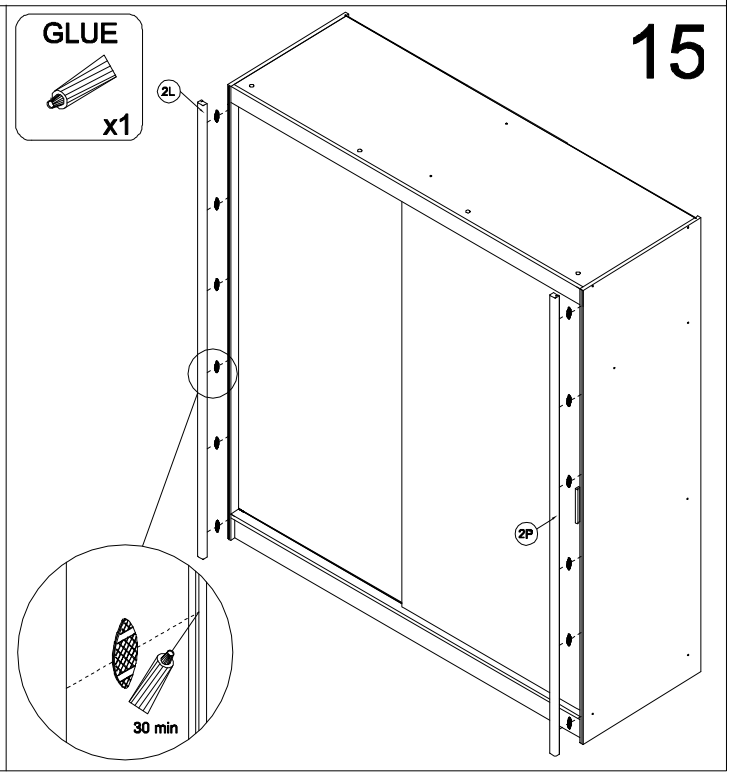
GLUE
x1
15
2L
2P
30 min